苏中液压
SHUZHONGYEYA

BB-B※Y系列摆线齿轮泵

一、功能简介

BB-B※Y系列摆线齿轮油泵结构紧凑，油泵自带安全阀，省去了管道连接，所以密封可靠，特别适用于滤油车。另外摆线齿轮油泵电机泵组装置，也可用为其它低压输油设备的动力源或润滑和冷却。

二、外形及安装尺寸

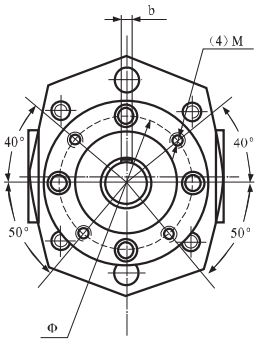

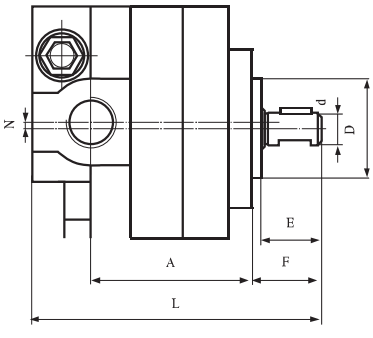

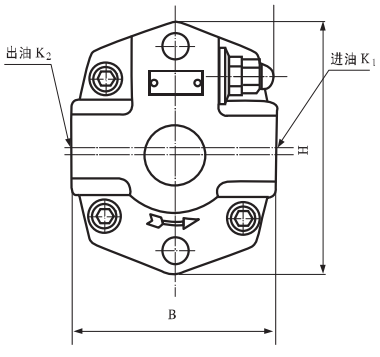

三、技术参数

型号	流量 L/min	使用压力 MPa	安全阀调定压力 MPa	吸入高度 mm	电动机		
					型号	功率KW	转速 r/min
BB-B4Y	4				JW5624	0.12	
BB-B6Y	6				JW6314	0.18	
BB-B10Y	10				JW6324	0.25	1400
BB-B16Y	16				JW7114	0.37	
BB-B25Y	25				JW7124	0.55	
BB-B40Y	40				Y802-4	0.75	1390
BB-B50Y	50						
BB-B63Y	63	＜0.5	0.63	500	Y90S-4	1.1	1400
BB-B63Y$_1$	63						
BB-B63Y$_2$	63						
BB-B80Y	80				Y90L-4	1.5	1400
BB-B100Y	100						
BB-B125Y	125						
BB-B125Y$_1$	125				Y100L$_1$-4	2.2	1420
BB-B125Y$_2$	125						

四、技术规格

型号	外形尺寸														
	A	B	E	F	H	N	L	D(f8)	d(h7)	Φ	b	M	K_1	K_2	C
BB-B4Y	50						107								
BB-B6Y	55	72	25	30	92	2	112	Φ35	Φ12	Φ50	4	M6	Z3/8″	Z3/8″	36
BB-B10Y	64						121								
BB-B16Y	72	95	30	34.5	117	3	137	Φ50	Φ16	Φ65	5	M8			50
BB-B25Y	81						146								
BB-B40Y	85						155						Z3/4″	Z3/4″	
BB-B50Y	90						160								
BB-B63Y		110	32	37	134	4		Φ55	Φ22	Φ80	6	M8			60
BB-B63Y$_1$	97						167						Z1″	Z3/4″	
BB-B63Y$_2$													Z1″	Z1″	
BB-B80Y	102						195								
BB-B100Y	109						202						Z1″	Z1″	
BB-B125Y		130	40	46	154	5		Φ70	Φ30	Φ95	8	M8			73
BB-B125Y$_1$	118						211						Z1 1/4″	Z1″	
BB-B125Y$_2$													Z1 1/4″	Z1 1/4″	